Accuride®

MODEL 115

産業機器/電子機器　軽荷重用
定格荷重 ： 236 N/本
リニアメカニズム

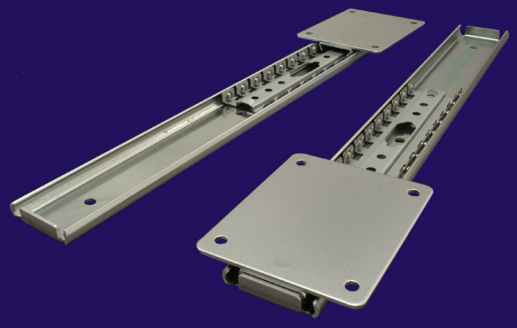

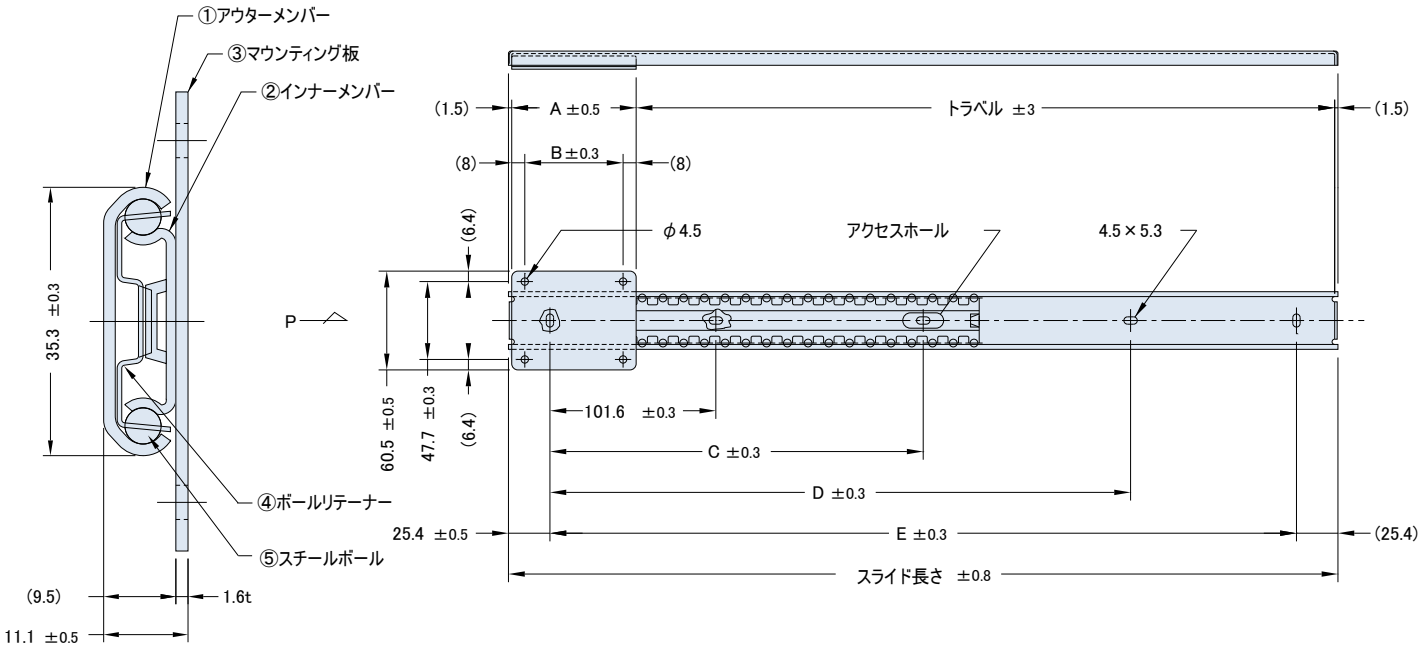

番号	材　質	表面処理
①	SPCC　t=1.524	電気亜鉛メッキ（光沢クロメート処理）
②	SPCC　t=1.270	電気亜鉛メッキ（光沢クロメート処理）
③	SPCC　t=1.6	電気亜鉛メッキ（光沢クロメート処理）
④	SECC　t=0.6	―
⑤	炭素鋼球φ3／16″	―

1. ボールベアリングの摺動部分に潤滑剤を使用
2. スライドの厚みは、スチールボールで支持された箇所での測定寸法
3. 取付ねじは、M4バインドまたはトラス小ねじを使用

サイズ一覧

品番	スライド長さ mm	インナー長さ（A）mm								
		76.2	101.6	127.0	152.4	177.8	203.2			
		寸　法（B）mm								
		60.2	85.6	111.0	136.4	161.8	187.2			
		トラベル　mm						C mm	D mm	E mm
C115−12	304.8	224.6	199.2	173.8	148.4	123.0	97.6	—	152.4	254.0
C115−13	330.2	250.0	224.6	199.2	173.8	148.4	123.0	—	177.8	279.4
C115−14	355.6	275.4	250.0	224.6	199.2	173.8	148.4	—	203.2	304.8
C115−15	381.0	300.8	275.4	250.0	224.6	199.2	173.8	—	228.6	330.2
C115−16	406.4	326.2	300.8	275.4	250.0	224.6	199.2	—	254.0	355.6
C115−17	431.8	351.6	326.2	300.8	275.4	250.0	224.6	—	279.4	381.0
C115−18	457.2	377.0	351.6	326.2	300.8	275.4	250.0	203.2	304.8	406.4
C115−19	482.6	402.4	377.0	351.6	326.2	300.8	275.4	215.9	330.2	431.8
C115−20	508.0	427.8	402.4	377.0	351.6	326.2	300.8	228.6	355.6	457.2
C115−21	533.4	453.2	427.8	402.4	377.0	351.6	326.2	241.3	381.0	482.6
C115−22	558.8	478.6	453.2	427.8	402.4	377.0	351.6	254.0	406.4	508.0
C115−23	584.2	504.0	478.6	453.2	427.8	402.4	377.0	266.7	431.8	533.4
C115−24	609.6	529.4	504.0	478.6	453.2	427.8	402.4	279.4	457.2	558.8
C115−25	635.0	554.8	529.4	504.0	478.6	453.2	427.8	292.1	482.6	584.2
C115−26	660.4	580.2	554.8	529.4	504.0	478.6	453.2	304.8	508.0	609.6
C115−27	685.8	605.6	580.2	554.8	529.4	504.0	478.6	317.5	533.4	635.0
C115−28	711.2	631.0	605.6	580.2	554.8	529.4	504.0	330.2	558.8	660.4

*このモデルの奇数品番及びインナー長さ76.2mm以外のタイプは受注生産品です。詳細は当社営業部門までお問い合せ願います。

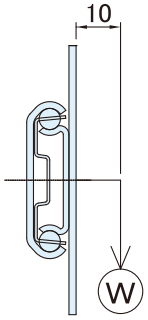

インナーメンバーの中心から
10㎜の位置に垂直方向の荷重を
かけた場合の「静的定格荷重」

236N/本　（24kgf/本）

※ご注意

a）ボールリテナーアクセスホールの穴の縁が鋭くなっているところがあります。
思わぬ怪我をする恐れがありますので指先等で触れないように注意して下さい。

b）インナーメンバーの動きの頻度（繰り返し回数）やその他諸条件によりボールリテナーのズレの発生があります。
このときは、インナーメンバーを左右どちらかへ一杯に動かしズレを修正して下さい。

日本アキュライド株式会社

Copyright (c) by Accuride, All rights reserved.