Accuride®

MODEL 2715

産業機器/電子機器　軽荷重用
定格荷重 ： 236 N/本
リニアメカニズム

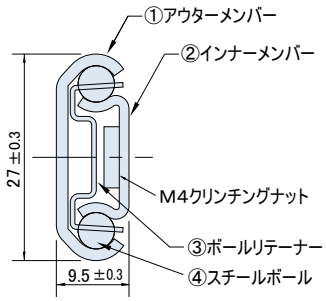

P矢視断面図
(S:1/1)

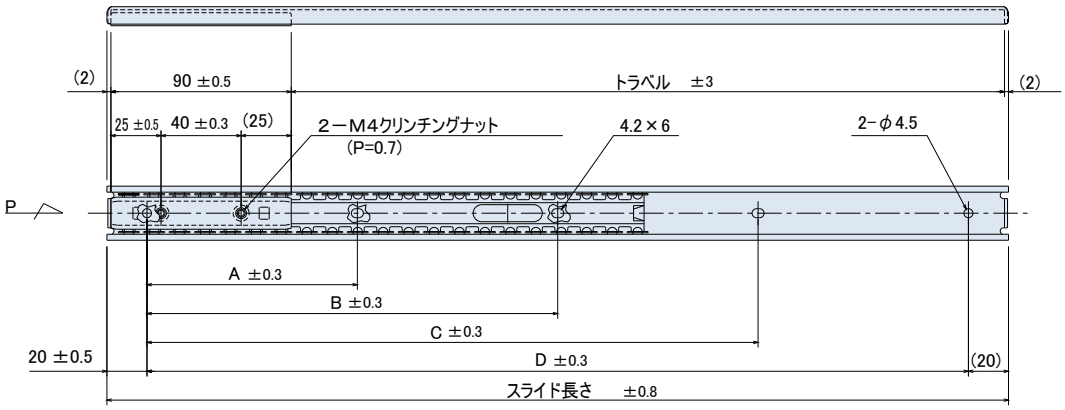

番号	材　質	表面処理
①	SPCC　t=1.524	電気亜鉛メッキ（光沢クロメート処理）
②	SPCC　t=1.270	電気亜鉛メッキ（光沢クロメート処理）
③	SECC　t=0.6	―
④	炭素鋼球φ3／16″	―

1．ボールベアリングの摺動部分に潤滑剤を使用
2．スライドの厚みは、スチールボールで支持された箇所での測定寸法
3．取付ねじは、M4(バインドのみ)、M3のバインドまたはトラス小ねじを使用
4．スライドは左右共通

サイズ一覧

品番	スライド長さ mm	トラベル mm	A mm	B mm	C mm	D mm	自重 g／本
C2715-20	200.0	106	―	―	―	1600	142
C2715-25	250.0	156	―	1050	―	2100	167
C2715-30	300.0	206	―	1300	―	2600	193
C2715-35	350.0	256	―	1550	―	3100	224
C2715-40	400.0	306	―	1800	―	3600	250
C2715-45	450.0	356	105.0	2050	3050	4100	275
C2715-50	500.0	406	105.0	2300	3550	4600	305
C2715-55	550.0	456	105.0	2550	4050	5100	331

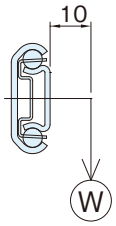

インナーメンバーの中心から
10㎜の位置に垂直方向の荷重を
かけた場合の「静的定格荷重」

236N/本（24kgf/本）

※ご注意

a）ボールリテーナーアクセスホールの穴の縁が鋭くなっているところがあります。
思わぬ怪我をする恐れがありますので指先等で触れないようにして下さい。

b）インナーメンバーの動きの頻度（繰り返し回数）やその他諸条件により
ボールリテーナーのズレの発生があります。このときは、インナーメンバーを
左右どちらかへ一杯に動かしズレを修正して下さい。

c）各部材のストッパーは、通常の使用でのストッパー機能の為にあり
強い衝撃や繰り返しでのストップ強度はありませんので注意して下さい。

日本アキュライド株式会社

Copyright (c) by Accuride, All rights reserved.