Accuride®

MODEL 3401

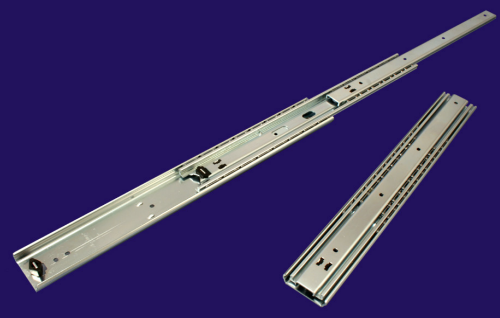

産業機器/電子機器　重荷重用
定格荷重 ： 860 ～ 1000 N/ペア
3メンバー　フルトラベル　消音ストップタイプ　ホールドインディテント付
シーケンシャル方式（閉→開方向移動時）

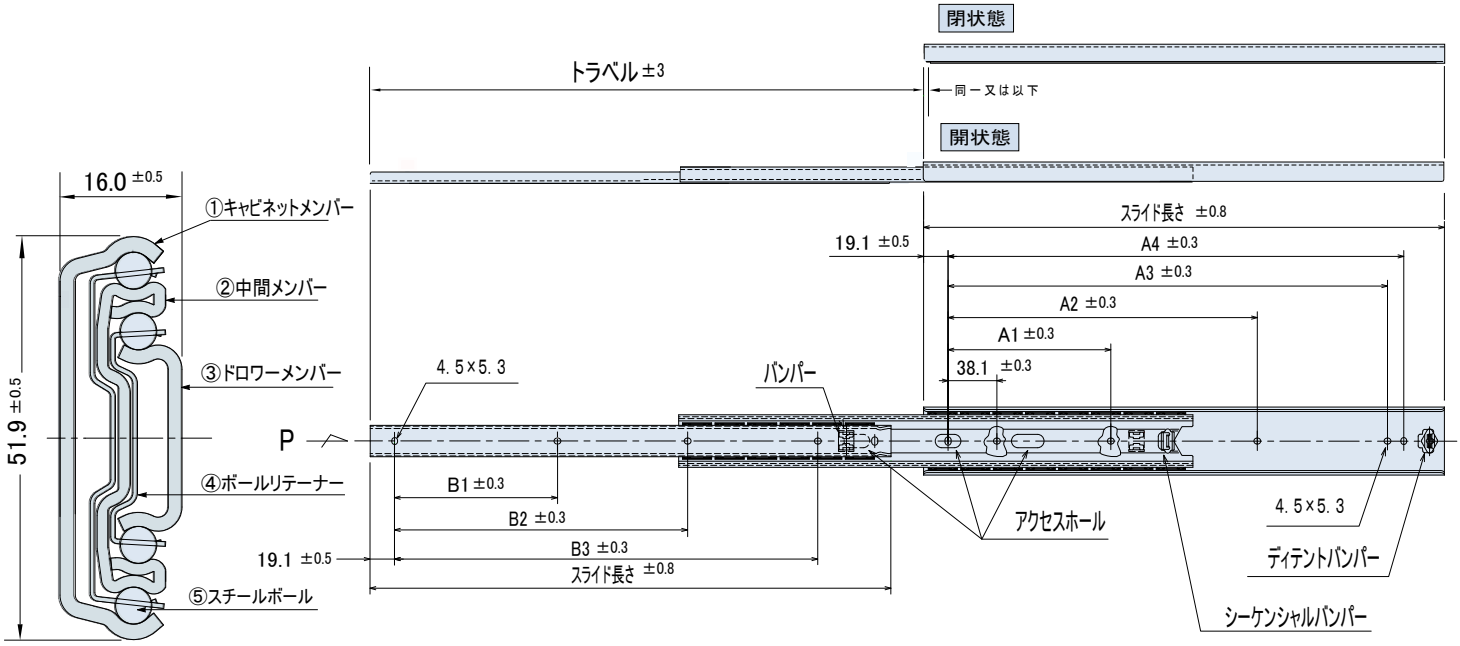

P矢視断面図(1／1)

番号	材　質	表面処理
①	SPCC　t=2.0	電気亜鉛メッキ(光沢クロメート処理)
②	SPCC　t=1.524	電気亜鉛メッキ(光沢クロメート処理)
③	SPCC　t=1.8	電気亜鉛メッキ(光沢クロメート処理)
④	SECC　t=0.6	―
⑤	炭素鋼球φ3／16″	―

1. ボールベアリングの摺動部分に潤滑剤を使用
2. スライドの厚みは、スチールボールで指示された箇所での測定寸法
3. 取付ねじは、M4バインドまたはトラス小ねじを使用
4. スライドは、消音バンパー付
5. スライドは、収納時ディテント付
6. スライドは、シーケンシャル移動方式(開方向)
7. スライドは、左右共通

サイズ一覧

品番	スライド長さ mm	トラベル mm	定格荷重 N/ペア	定格荷重 kgf/ペア	A1 mm	A2 mm	A3 mm	A4 mm	B1 mm	B2 mm	B3 mm	自重 g/本
C3401-12	304.8	330	970	98.9	76.2	190.5	241.3	254.0	76.2	177.8	228.6	790
C3401-14	355.6	381	988	100.7	88.9	215.9	292.1	304.8	101.6	203.2	279.4	920
C3401-16	406.4	432	1000	102.0	127.0	241.3	342.9	355.6	127.0	228.6	330.2	1060
C3401-18	457.2	483	1000	102.0	127.0	292.1	393.7	406.4	127.0	279.4	381.0	1200
C3401-20	508.0	533	990	101.0	152.4	317.5	444.5	457.2	152.4	304.8	431.8	1340
C3401-22	558.8	584	970	98.9	177.8	342.9	495.3	508.0	177.8	330.2	482.6	1480
C3401-24	609.6	635	945	96.4	177.8	393.7	546.1	558.8	177.8	381.0	533.4	1620
C3401-26	660.4	686	920	93.8	203.2	419.1	596.9	609.6	203.2	406.4	584.2	1760
C3401-28	711.2	737	890	90.8	228.6	444.5	647.7	660.4	228.6	431.8	635.0	1900
C3401-30	762.0	787	860	87.7	228.6	469.9	698.5	711.2	228.6	457.2	685.8	2040

(N＝1.01972×10^{-1}kgf)

定格荷重曲線

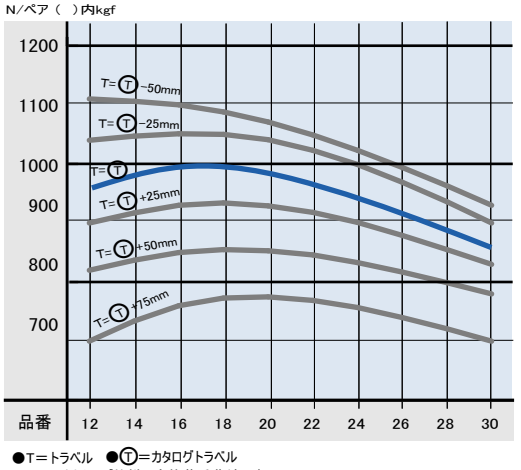

●T＝トラベル　●Ⓣ＝カタログトラベル
※━━ はカタログ仕様の定格荷重曲線です。

日本アキュライド株式会社

Copyright (c) by Accuride, All rights reserved.