Accuride®

MODEL 3271

産業機器/電子機器　軽荷重用
定格荷重 : 265 ～ 314 N/ペア
3メンバー　フルトラベル　ストップタイプ

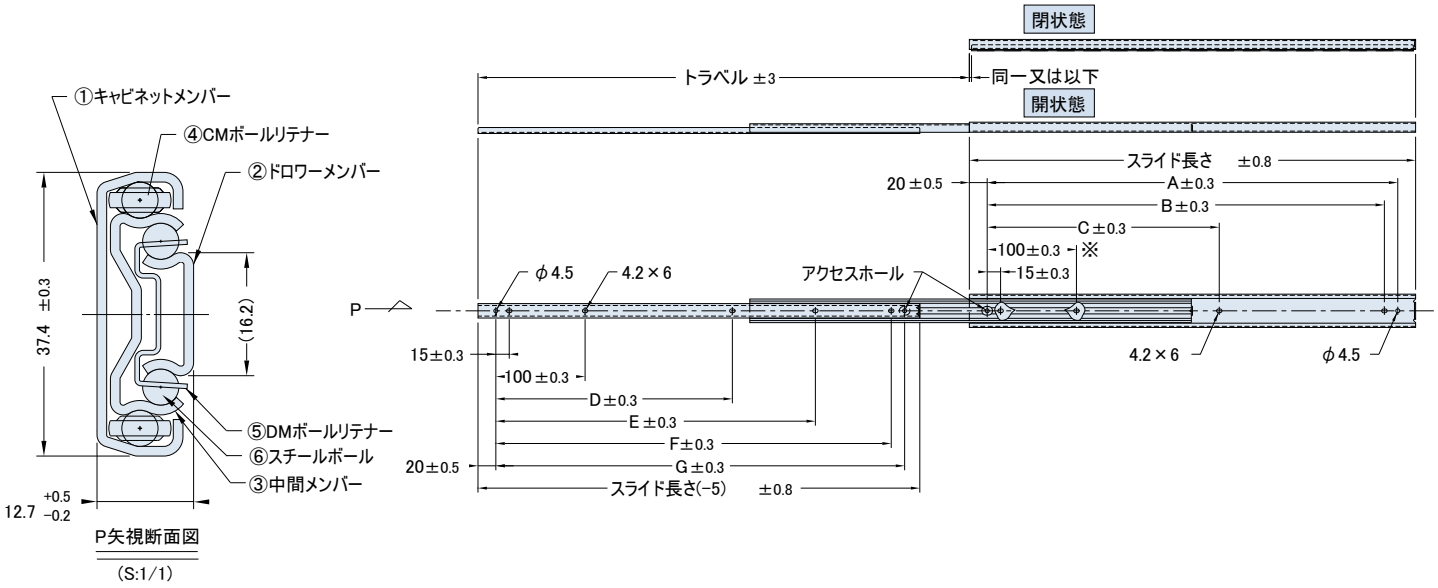

番号	材　質	表面処理
①	SPCC　t=1.270	電気亜鉛メッキ(光沢クロメート処理)
②	SPCC　t=1.270	電気亜鉛メッキ(光沢クロメート処理)
③	SPCC　t=1.270	電気亜鉛メッキ(光沢クロメート処理)
④	ポリプロピレンPP	―
⑤	SECC　t=0.6	―
⑥	炭素鋼球φ3／16″	―

1. 潤滑油:JX日鉱日石(株)、エピノックAP
2. スライドの厚みは、スチールボールで支持された箇所での測定寸法
3. 取付ねじは、M4のバインドねじを使用
4. スライドは左右共通
5. ※この穴は、品番20のスライドレールには無し

サイズ一覧

品番	スライド長さ mm	トラベル mm	定格荷重 N/ペア	定格荷重 kgf/ペア	A mm	B mm	C mm	D mm	E mm	F mm	G mm	自重 N/ペア
C3271-20	200.0	211	265	27.0	160.0	145.0	−	−	−	143.0	158.0	5.49
C3271-25	250.0	273	265	27.0	210.0	195.0	−	−	−	193.0	208.0	6.86
C3271-30	300.0	314	284	29.0	260.0	245.0	−	150.0	−	243.0	258.0	8.24
C3271-35	350.0	373	314	32.0	310.0	295.0	−	190.0	−	293.0	308.0	9.61
C3271-40	400.0	425	314	32.0	360.0	345.0	260.0	190.0	265.0	343.0	358.0	10.98
C3271-45	450.0	475	314	32.0	410.0	395.0	260.0	225.0	300.0	393.0	408.0	12.36
C3271-50	500.0	525	284	29.0	460.0	445.0	310.0	225.0	337.0	443.0	458.0	13.73
C3271-55	550.0	575	265	27.0	510.0	495.0	360.0	225.0	337.0	493.0	508.0	15.10

(N＝1.01972×10^{-1}kgf)

日本アキュライド株式会社

Copyright (c) by Accuride, All rights reserved.