Accuride®

MODEL 2721

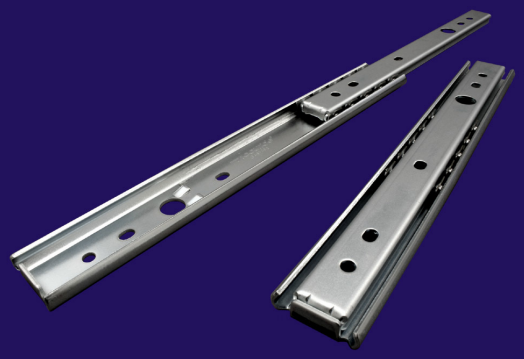

産業機器/電子機器　軽荷重用
定格荷重：177 ～ 255 N/ペア
2メンバー　3／4トラベル　ストップタイプ

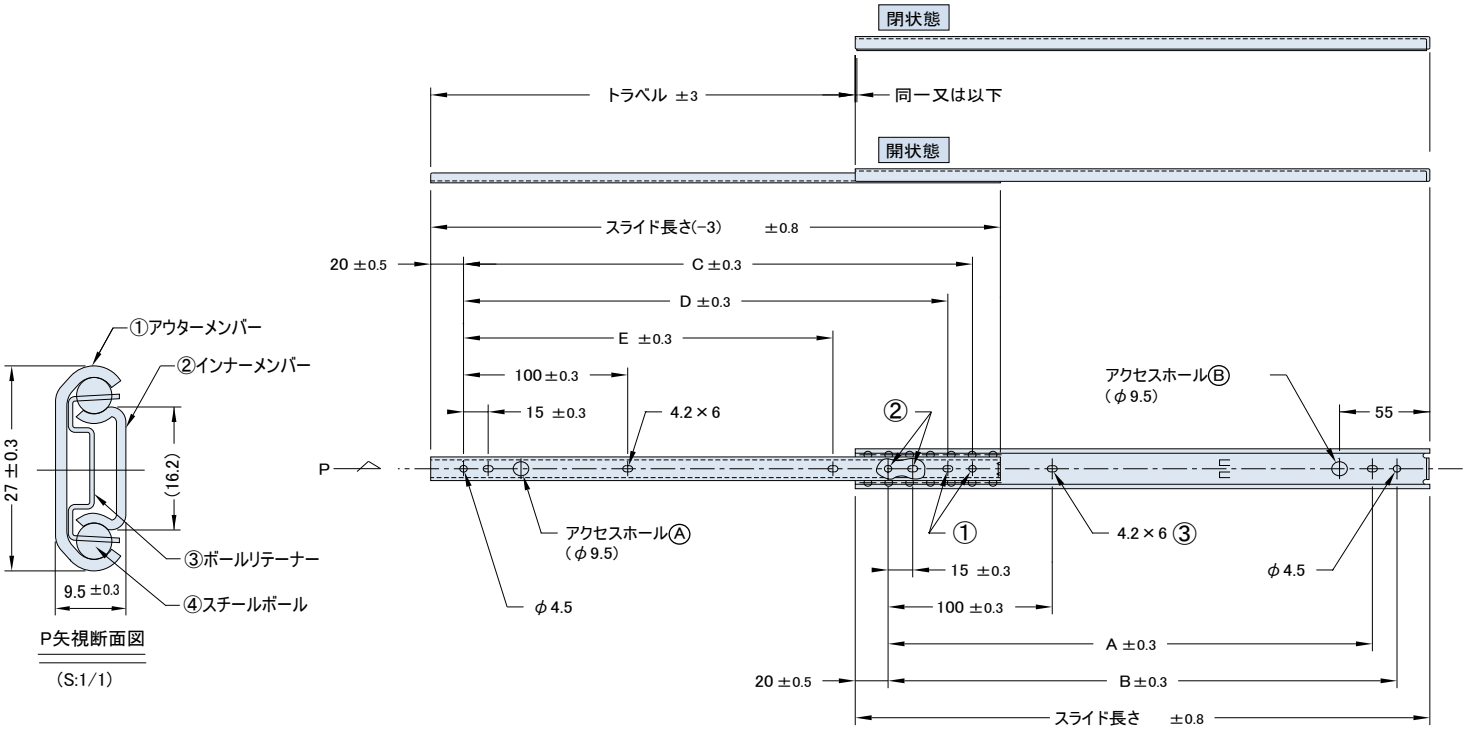

番号	材　質	表面処理
①	SPCC　t=1.524	電気亜鉛メッキ(光沢クロメート処理)
②	SPCC　t=1.270	電気亜鉛メッキ(光沢クロメート処理)
③	SECC　t=0.6	―
④	炭素鋼球φ3／16″	―

1. ボールベアリングの摺動部分に潤滑剤を使用
2. スライドの厚みは、スチールボールで支持された箇所での測定寸法
3. 取付ねじは、M4(バインドのみ)、M3のバインドまたはトラス小ねじを使用
4. ① の取付穴は、インナーメンバーを後方に移動してアクセスホール Ⓑ を使用
5. ② の取付穴は、インナーメンバーを後方に移動してアクセスホール Ⓐ を使用
6. ③ の取付穴は、450mm以上のスライドでは、インナーメンバーを後方に移動して、アクセスホール Ⓐ を使用
7. スライドは、左右共通

サイズ一覧

品番	スライド長さ mm	トラベル mm	定格荷重 N/ペア	定格荷重 kgf/ペア	A mm	B mm	C mm	D mm	E mm	自重 g/本
C2721-20	200.0	134	255	26.0	145.0	160.0	160.0	145.0	−	140
C2721-25	250.0	184	235	24.0	195.0	210.0	210.0	195.0	150.0	180
C2721-30	300.0	221	235	24.0	245.0	260.0	260.0	245.0	190.0	220
C2721-35	350.0	259	226	23.1	295.0	310.0	310.0	295.0	225.0	260
C2721-40	400.0	296	206	21.0	345.0	360.0	360.0	345.0	265.0	300
C2721-45	450.0	333	196	20.0	395.0	410.0	410.0	395.0	300.0	340
C2721-50	500.0	371	177	18.1	445.0	460.0	460.0	445.0	337.0	380

(N＝1.01972×10^{-1}kgf)

日本アキュライド株式会社

Copyright (c) by Accuride, All rights reserved.