Accuride®

MODEL 2421

産業機器/電子機器　軽荷重用
定格荷重 ： 78 ～ 157 N/ペア
2メンバー　3／4トラベル　ストップタイプ

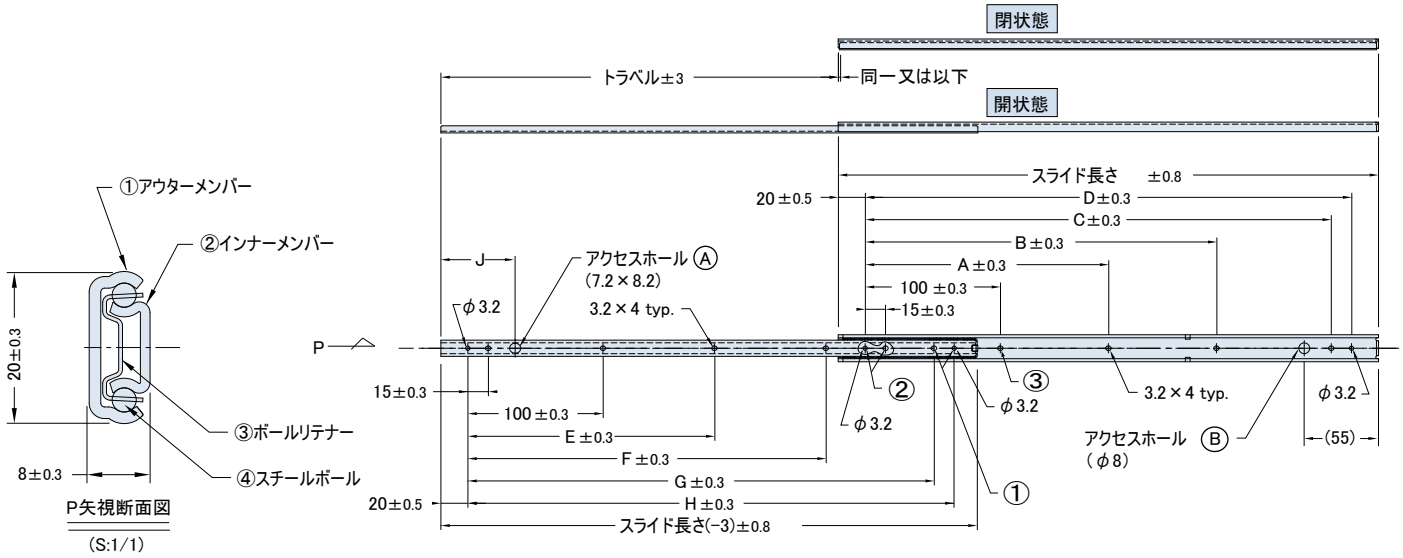

番号	材　質	表面処理
①	SPCC　t=1.524	電気亜鉛メッキ（光沢クロメート処理）
②	SPCC　t=1.270	電気亜鉛メッキ（光沢クロメート処理）
③	SECC　t=0.5	―
④	炭素鋼球φ1／8″	―

1. 潤滑油：JX日鉱日石(株)、エピノックAP
2. スライドの厚みは、スチールボールで支持された箇所での測定寸法
3. 取付ねじは、M3のバインドまたはトラス小ねじを使用
4. ①の取付穴は、インナーメンバーを後方に移動してアクセスホール　Ⓑ　を使用
5. ②の取付穴は、インナーメンバーを後方に移動してアクセスホール　Ⓐ　を使用
6. ③の取付穴は、450mm以上のスライドではインナーメンバーを後方に移動して、アクセスホール　Ⓐ☒を使用
7. スライドは、左右共通

サイズ一覧

品番	スライド長さ mm	トラベル mm	定格荷重 N/ペア	定格荷重 kgf/ペア	A mm	B mm	C mm	D mm	E mm	F mm	G mm	H mm	J mm	自重 N/ペア
C2421-20	200.0	132	127	13.0	－	－	145.0	160.0	－	－	145.0	160.0	(55.0)	2.34
C2421-25	250.0	182	147	15.0	－	－	195.0	210.0	－	150.0	195.0	210.0	(55.0)	2.87
C2421-30	300.0	219	157	16.0	－	160.0	245.0	260.0	－	190.0	245.0	260.0	(55.0)	3.44
C2421-35	350.0	256	157	16.0	－	210.0	295.0	310.0	－	225.0	295.0	310.0	(55.0)	4.00
C2421-40	400.0	294	147	15.0	－	260.0	345.0	360.0	－	265.0	345.0	360.0	(55.0)	4.56
C2421-45	450.0	331	127	13.0	205.0	310.0	395.0	410.0	190.0	300.0	395.0	410.0	(140.0)	5.13
C2421-50	500.0	381	108	11.0	230.0	360.0	445.0	460.0	225.0	337.0	445.0	460.0	(140.0)	5.67
C2421-55	550.0	418	78	8.0	255.0	410.0	495.0	510.0	265.0	377.0	495.0	510.0	(140.0)	6.24

（N＝1.01972×10^{-1}kgf）

定格荷重曲線

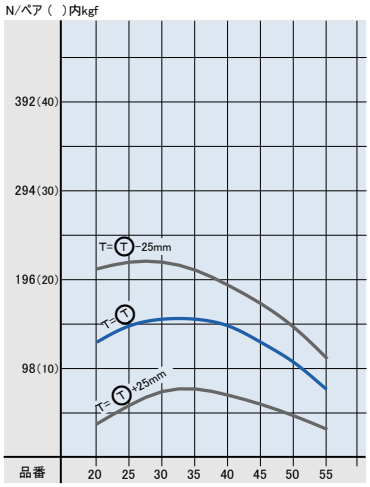

●T＝トラベル　●Ⓣ＝カタログトラベル
※ ━━ はカタログ仕様の定格荷重曲線です。

日本アキュライド株式会社

Copyright (c) by Accuride, All rights reserved.