Accuride®

MODEL 307A オートロック付

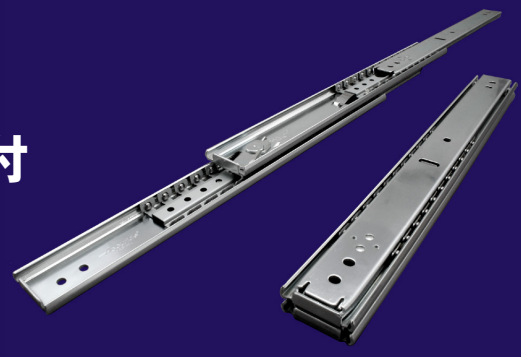

産業機器/電子機器　中荷重用
定格荷重 ： 422 ～ 667 N/ペア
3メンバー フルトラベル フロントディスコネクト オートロックタイプ(自動ロック解除付)
サイドスペース 16.5mm

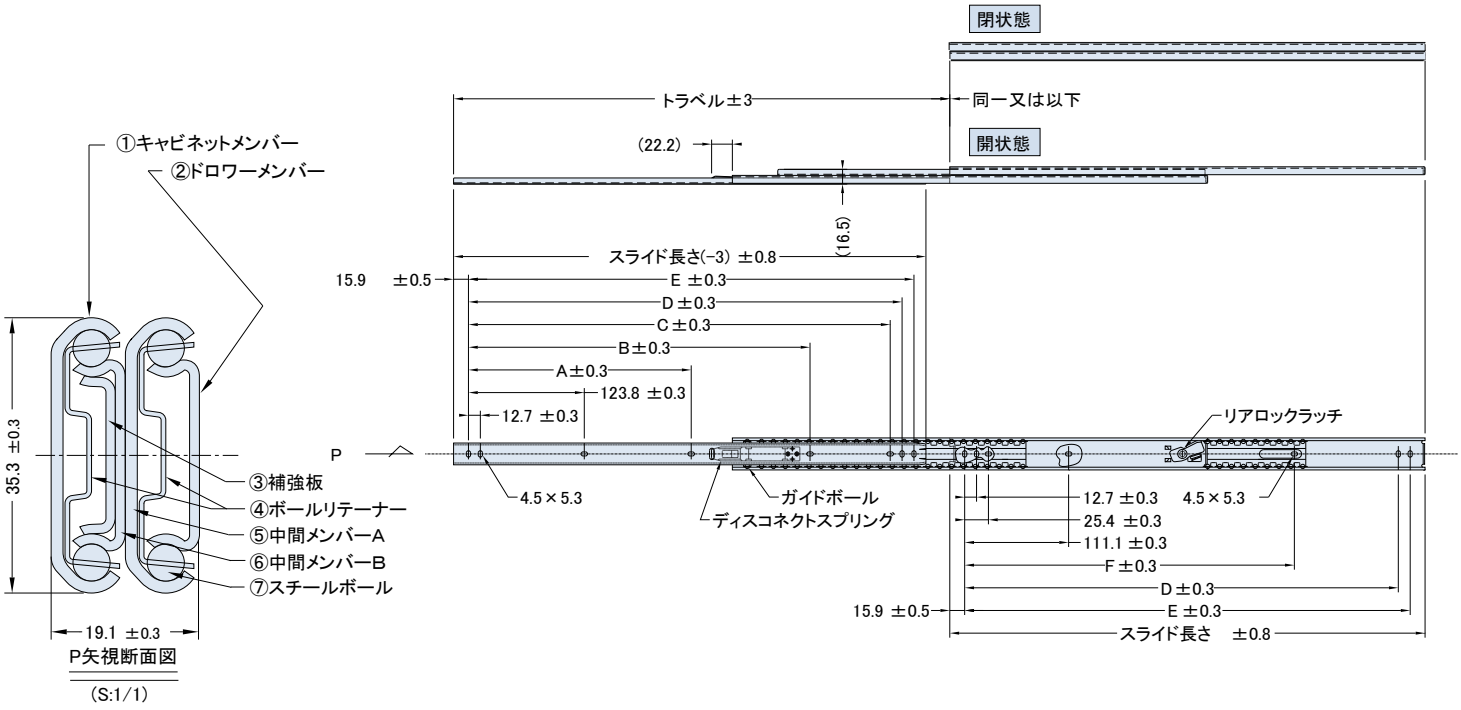

番号	材　質	表面処理
①	SPCC　t=1.524	電気亜鉛メッキ(光沢クロメート処理)
②	SPCC　t=1.270	電気亜鉛メッキ(光沢クロメート処理)
③	SPCC　t=0.9	電気亜鉛メッキ(光沢クロメート処理)
④	SECC　t=0.6	―
⑤	SPCC　t=1.524	電気亜鉛メッキ(光沢クロメート処理)
⑥	SPCC　t=1.270	電気亜鉛メッキ(光沢クロメート処理)
⑦	炭素鋼球φ3／16″	―

1. ボールベアリングの摺動部分に潤滑剤を使用
2. スライドの厚みは、スチールボールで支持された箇所での測定寸法
3. 取付ねじは、M4バインドまたはトラス小ねじを使用
4. スライドは左右共通
5. ディスコネクトスプリングは、引き出し時ストッパーが掛かり、押し込み時はフリー、ドロワーメンバー取り外しは手動にて解除

サイズ一覧

品番	スライド長さ mm	トラベル mm	定格荷重 N/ペア	定格荷重 kgf/ペア	A mm	B mm	C mm	D mm	E mm	F mm	自重 g/本
C307-12A・AL	304.8	327	667	68.0	—	—	—	260.3	273.0	—	610
C307-13A・AL	330.2	353	647	66.0	—	—	273.0	285.7	298.4	—	655
C307-14A・AL	355.6	378	628	64.0	—	—	298.4	311.1	323.8	—	700
C307-15A・AL	381.0	403	618	63.0	—	—	323.8	336.5	349.2	—	745
C307-16A・AL	406.4	429	598	61.0	—	—	349.2	361.9	374.6	250.8	790
C307-17A・AL	431.8	454	579	59.0	—	—	374.6	387.3	400.0	276.2	855
C307-18A・AL	457.2	480	569	58.0	212.7	—	400.0	412.7	425.4	301.6	925
C307-19A・AL	482.6	505	549	56.0	225.4	—	425.4	438.1	450.8	327.0	970
C307-20A・AL	508.0	530	539	55.0	238.1	365.1	450.8	463.5	476.2	352.4	1015
C307-21A・AL	533.4	556	530	54.0	250.8	390.5	476.2	488.9	501.6	377.8	1060
C307-22A・AL	558.8	581	510	52.0	263.5	415.9	501.6	514.3	527.0	403.2	1150
C307-23A・AL	584.2	607	490	50.0	276.2	441.3	527.0	539.7	552.4	428.6	1195
C307-24A・AL	609.6	632	481	49.0	288.9	466.7	552.4	565.1	577.8	454.0	1240
C307-25A・AL	635.0	657	461	47.0	301.6	492.1	577.8	590.5	603.2	479.4	1285
C307-26A・AL	660.4	683	451	46.0	314.3	517.5	603.2	615.9	628.6	504.8	1350
C307-27A・AL	685.8	708	431	44.0	327.0	542.9	628.6	641.3	654.0	530.2	1420
C307-28A・AL	711.2	734	422	43.0	339.7	568.3	654.0	666.7	679.4	555.6	1485

(N＝1.01972×10^{-1}kgf)

*このモデルの奇数品番は受注生産品です。詳細は当社営業部門までお問い合せ願います。

定格荷重曲線

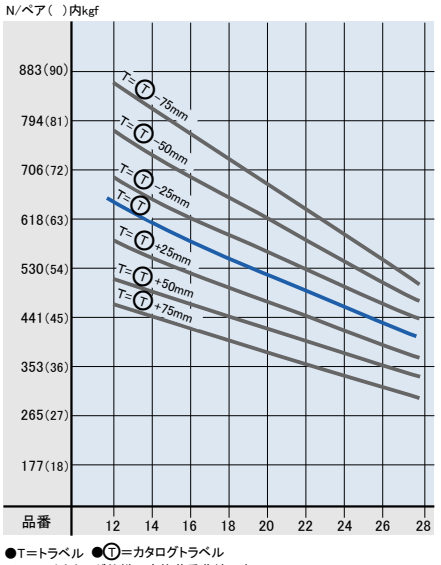

●T=トラベル ●Ⓣ=カタログトラベル
※━━ はカタログ仕様の定格荷重曲線です。

日本アキュライド株式会社

Copyright (c) by Accuride, All rights reserved.