Accuride®

MODEL RS2715

産業機器/電子機器　軽荷重用
定格荷重 ： 128 N/本
リニアメカニズム

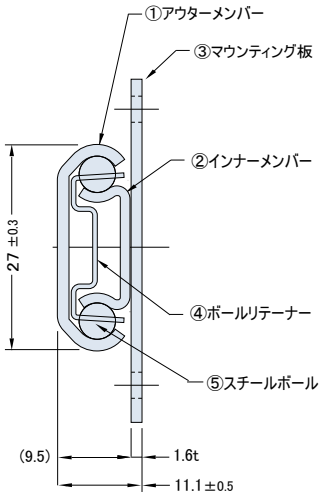

P矢視断面図

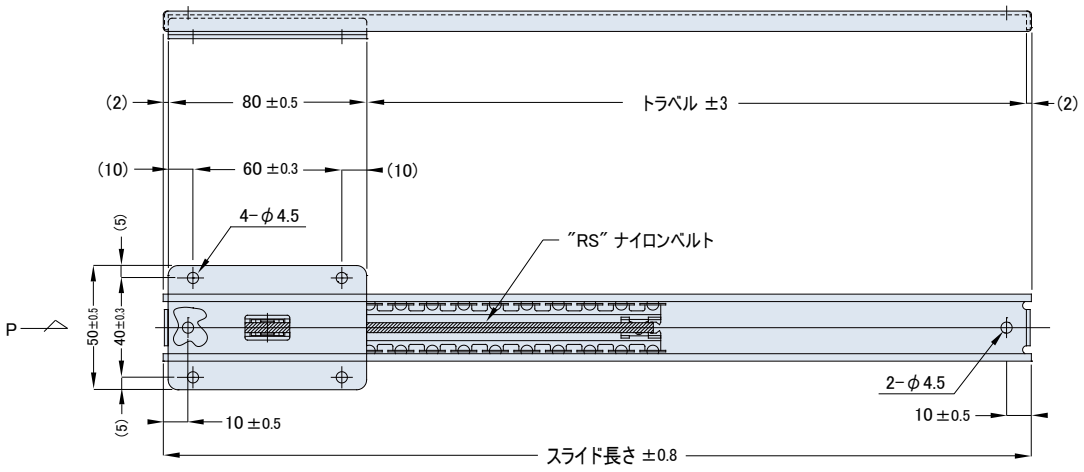

番号	材　質	表面処理
①	SPCC　t=1.524	電気亜鉛メッキ（光沢クロメート処理）
②	SPCC　t=1.270	電気亜鉛メッキ（光沢クロメート処理）
③	SPCC　t=1.6	電気亜鉛メッキ（光沢クロメート処理）
④	SECC　t=0.6	―
⑤	炭素鋼球φ3／16″	―

1. ボールベアリングの摺動部分に潤滑剤を使用
2. スライドの厚みは、スチールボールで支持された箇所での測定寸法
3. 取付ねじは、M4（バインドのみ）M3バインドまたはトラス小ねじを使用
4. RS（ランダムシンクロナイズド）システム

サイズ一覧

品番	スライド長さ mm	トラベル mm	自重 g/本
RSC2715−20	200.0	116	172
RSC2715−25	250.0	166	198
RSC2715−30	300.0	216	223
RSC2715−35	350.0	266	249
RSC2715−40	400.0	316	274
RSC2715−45	450.0	366	300
RSC2715−50	500.0	416	325
RSC2715−55	550.0	466	350

（N＝1.01972×10^{-1}kgf）

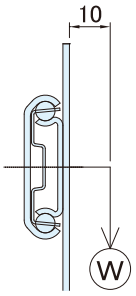

インナーメンバーの中心から
10㎜の位置に垂直方向の荷重を
かけた場合の「静的定格荷重」

128N/本（13kgf/本）

ナイロンベルト保持部にクッションを持たせる
ことでより安定した動きを得ることが出来ます。

ボールリテーナー先端拡大写真　上部方向より撮影

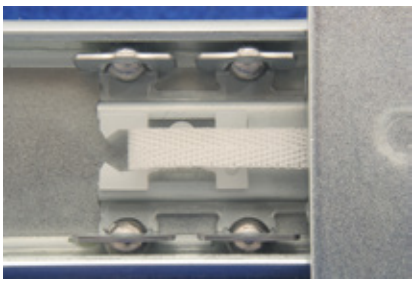

X-Y-Zのモータードライブに可能なRSスライドシステム。
従来リニアモーションベアリングやボールスクリュー等で垂直方向の移動に
使用されていたところに、RSスライドが使用できます。

※ご注意
a）各部材のストッパーは、通常の使用でのストッパー機能の為にあり
強い衝撃や繰り返しでのストップ強度はありませんので注意して下さい。

日本アキュライド株式会社

Copyright (c) by Accuride, All rights reserved.