Accuride®

MODEL 301CL

産業機器/電子機器　　中荷重用
定格荷重 ： 321 ～ 628 N/ペア（32.0～64.0kgf/ペア）
3メンバー　　フルトラベル　　クローズドロック機能付　PAT.P.

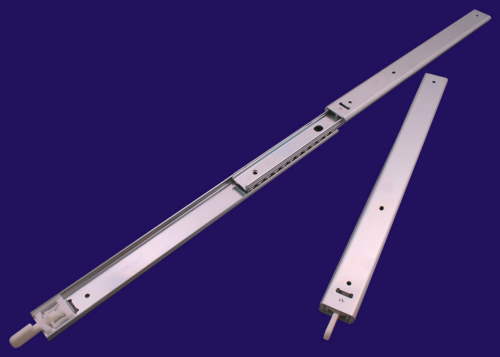

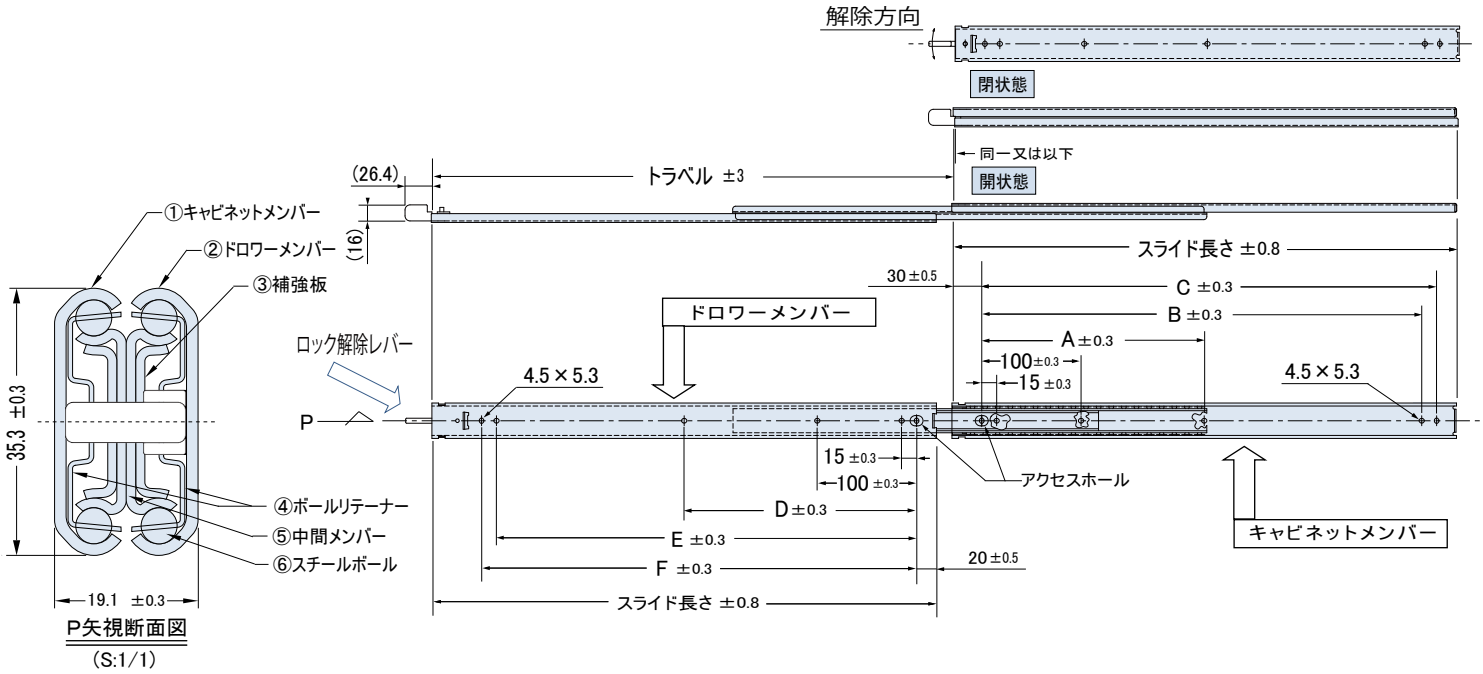

番号	材　質	表面処理
①	SPCC　t=1.524	電気亜鉛メッキ（光沢クロメート処理）
②	SPCC　t=1.524	電気亜鉛メッキ（光沢クロメート処理）
③	SPCC　t=0.9	電気亜鉛メッキ（光沢クロメート処理）
④	SECC　t=0.6	―
⑤	SPCC　t=1.270	電気亜鉛メッキ（光沢クロメート処理）
⑥	炭素鋼球φ3／16″	―

1. ボールベアリングの摺動部分に潤滑剤を使用
2. スライドの厚みは、スチールボールで支持された箇所での測定寸法
3. 取付ねじは、M4バインドまたはトラス小ねじを使用
4. スライドは左右共通
5. クローズドロック機能付　・閉じた状態でロックが掛かりロック解除レバーを上方・下方どちらに動かしてもロックが解除される

サイズ一覧

品番	スライド長さ mm	トラベル mm	定格荷重 N/ペア	定格荷重 kgf/ペア	A mm	B mm	C mm	D mm	E mm	F mm	自重 g/本
C301-12CL	304.8	320	628	64.0	–	239.8	254.8	–	219.8	234.8	680
C301-14CL	355.6	371	604	61.0	–	290.6	305.6	–	270.6	285.6	795
C301-16CL	406.4	422	572	58.0	–	341.4	356.4	–	321.4	336.4	910
C301-18CL	457.2	472	533	54.0	198.6	392.2	407.2	208.6	372.2	387.2	1020
C301-20CL	508.0	523	509	52.0	224.0	443.0	458.0	234.0	423.0	438.0	1135
C301-22CL	558.8	574	463	47.0	249.4	493.8	508.8	259.4	473.8	488.8	1270
C301-24CL	609.6	625	408	41.0	274.8	544.6	559.6	284.8	524.6	539.6	1360
C301-26CL	660.4	676	376	38.0	300.2	595.4	610.4	310.2	575.4	590.4	1455
C301-28CL	711.2	726	321	32.0	325.6	646.2	661.2	335.6	626.2	641.2	1565

（N＝1.01972×10^{-1}kgf）

日本アキュライド株式会社

Copyright (c) by Accuride, All rights reserved.